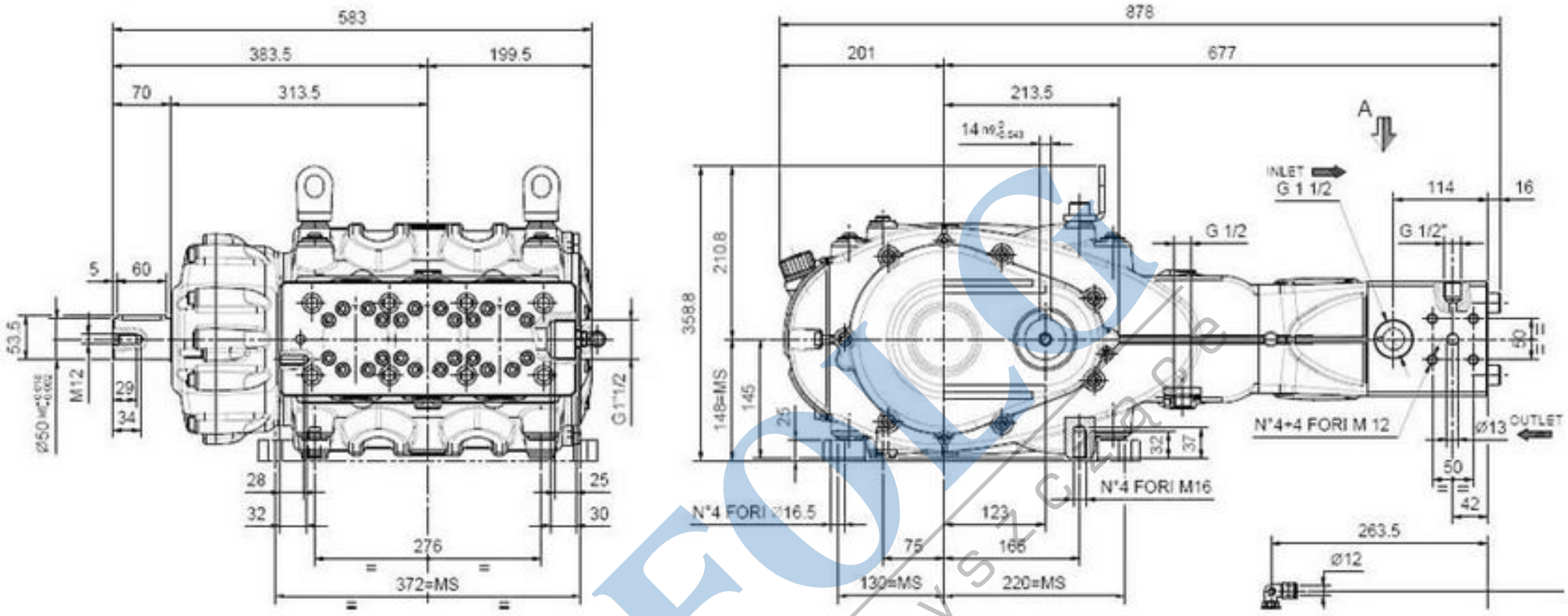

ERFOLG
maszyny czyszczące

F.H.U. ERFOLG Maszyny czyszczące
ul. Parkowa 45, 71-634 Szczecin
tel.\fax: (91) 415 80 60
e-mail: biuro@erfolg.com.pl